市立清新中学校プール修繕

図面リスト

図面番号	図　面　名　称
Ａ－１	表紙・図面リスト
Ａ－２	特記仕様書・配置図
Ａ－３	市立清新中学校　平面図
Ａ－４	市立清新中学校　断面図

SAGAMIHARA
相模原市

工事名称
市立清新中学校プール修繕

設計資格者氏名
一級建築士　大臣登録　第360572号
学校施設課長　降矢　利保

課　長	総括主幹	総括副主幹	総括副主幹	担　当	検　算

縮尺
－

設計年月日
Ｒ８．１０

図面名称
表紙・図面リスト

図面番号
A
1

特記仕様書

修繕名称	市立清新中学校学校プール修繕
学 校 名	市立清新中学校
修繕場所	中央区清新8-5-1
修繕内容	プール鋼板部分の全面塗替
疑義に対する協議	設計図書に疑義を生じた場合は、監督員と協議を行い承諾を得てから施工を行う
塗替仕様	文部科学省、建築改修工事標準仕様書（特記基準）令和７年版 プール改修工事（ライニング工法）、ウレタン樹脂系仕上げ　ŒU-３、同等程度
ŒU-3	

下地調整の種別	工　　程	面の処理
RA種	既存塗膜の除去、汚れ、付着物の除去	ウォータージェット等により、塗膜及び錆等を全面除去する
~~RB種~~	既存塗膜の除去、汚れ、付着物の除去	~~ディスクサンダー、スクレーパー等により、劣化しぜい弱な部分及び錆等を除去し、滑膜を残す~~

※　高圧水洗機（200MPa程度）、床研磨機との併用

ŒU-3	各塗布量、溶接部の処理等については、メーカー仕様による	
塗替の工程	品　　名	塗布量（kg/㎡/回）
下塗り	エポキシ樹脂系2 液型プライマー	0.14
下塗り（２回目）	エポキシ樹脂系2 液型プライマー	0.12
	溶接部パテ付け：接着剤下塗り：無溶剤型エポキシ樹脂系（２液型）	0.1
ガラスクロスライニング	接着剤下塗り：無溶剤型エポキシ樹脂系（２液型）	0.2
	ガラスクロス貼付け：ガラスクロスをしわにならないように貼付け	
	接着剤上塗り：無溶剤型エポキシ樹脂系（２液型）	0.5
	脱　泡：泡塗付後すぐ脱泡ローラーなどで脱泡し、気泡をなくす	
エポキシ樹脂ライニング	無溶剤型エポキシ樹脂系（２液型）	0.7
中塗り	エポキシ樹脂系2 液型	0.7
上塗り	アクリルウレタン樹脂系2 液型	0.13
上塗り（２回目）	アクリルウレタン樹脂系2 液型	0.13

防滑工法（ノンスリップ） ※平面図・断面図に図示	上塗り１回目塗装後、直ちに６～７号珪砂を散布（0.1Kg/㎡）し、乾燥後余分な砂を除去してさらに上塗り（１回以上）を塗装	0.1

清新中学校	所在地　相模原市中央区清新8-5-1

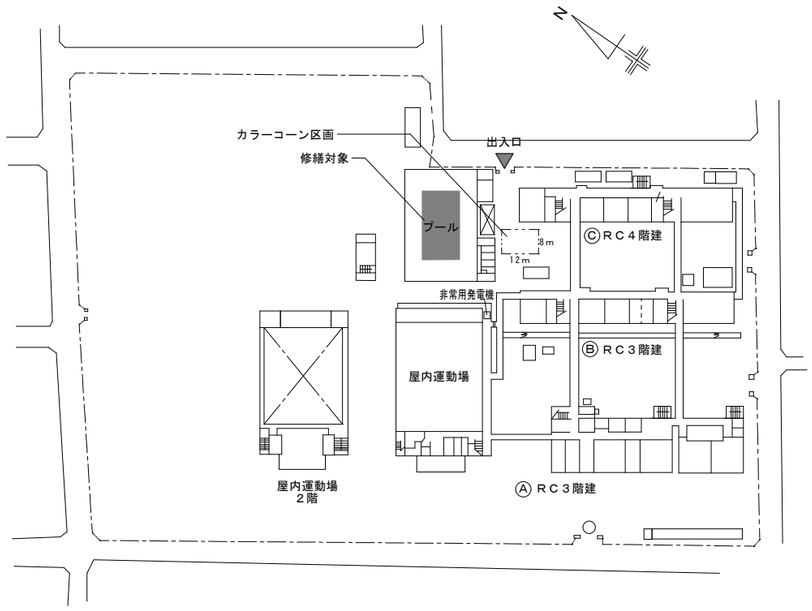

・修繕用車両はプール周辺に停車すること。
・水道は学校支給とする。
・電気は仮設電源を設置すること。

SAGAMIHARA 相模原市	工事名称：市立清新中学校プール修繕	設計資格者氏名：一級建築士　大臣登録　第360572号 学校施設課長　降矢　利保	課長	総括主幹	総括副主幹	総括副主幹	担当	検算	縮尺：－ 設計年月日：Ｒ８．１０	図面名称：特記仕様書・配置図	図面番号：A／2

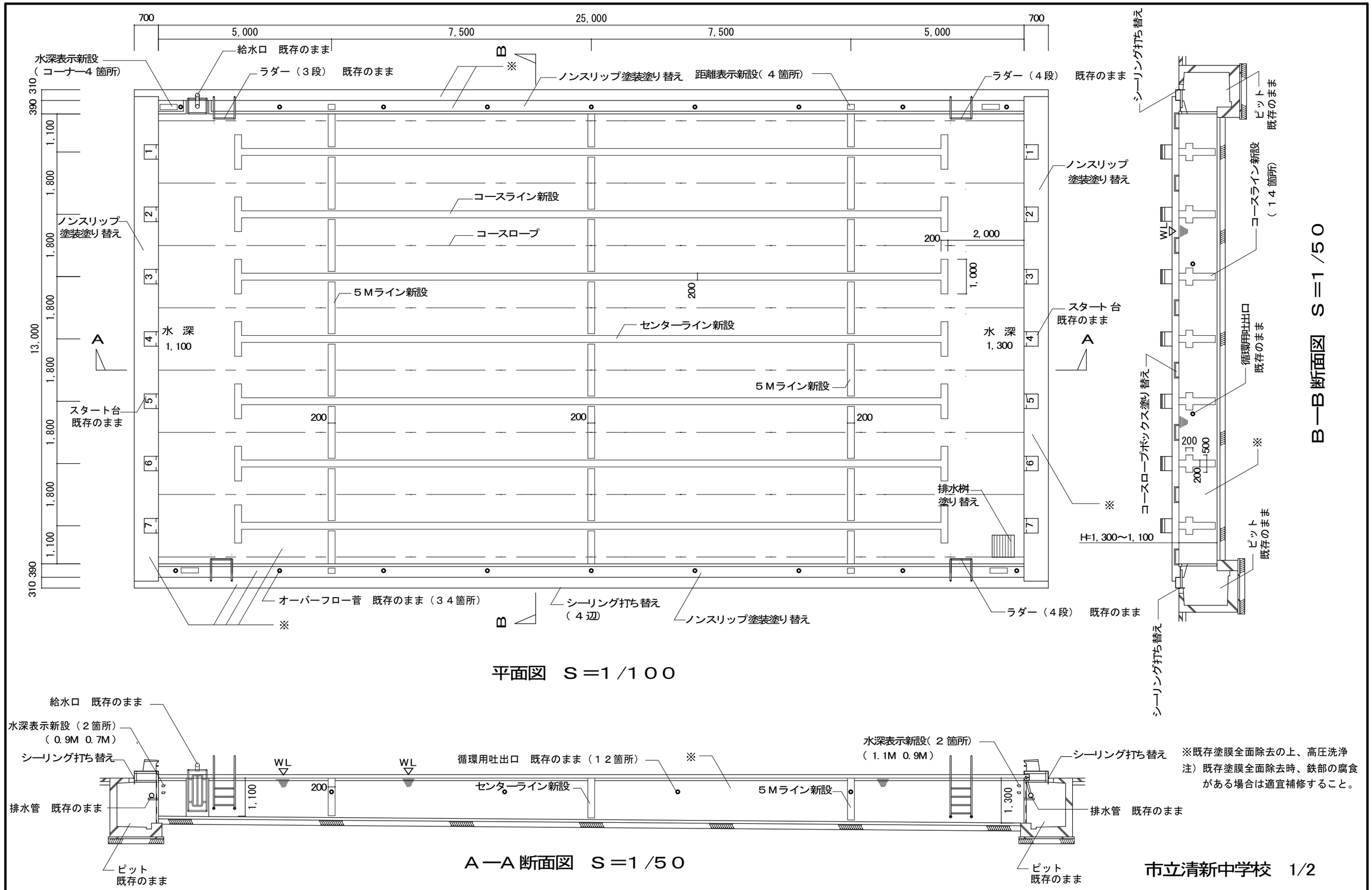

平面図　S＝1／100

B－B断面図　S＝1／50

A－A断面図　S＝1／50

※既存塗膜全面除去の上、高圧洗浄
注）既存塗膜全面除去時、鉄部の腐食
がある場合は適宜補修すること。

市立清新中学校　1/2

SAGAMIHARA 相模原市	工事名称 市立清新中学校プール修繕	設計資格者氏名 一級建築士　大臣登録　第360572号 学校施設課長　降矢　利保	課　長	総括主幹	総括副主幹	総括副主幹	担　当	検　算	縮尺 S=1/100, 1/50 設計年月日 R８．１０	図面名称 市立清新中学校　平面図	図面番号 A／3

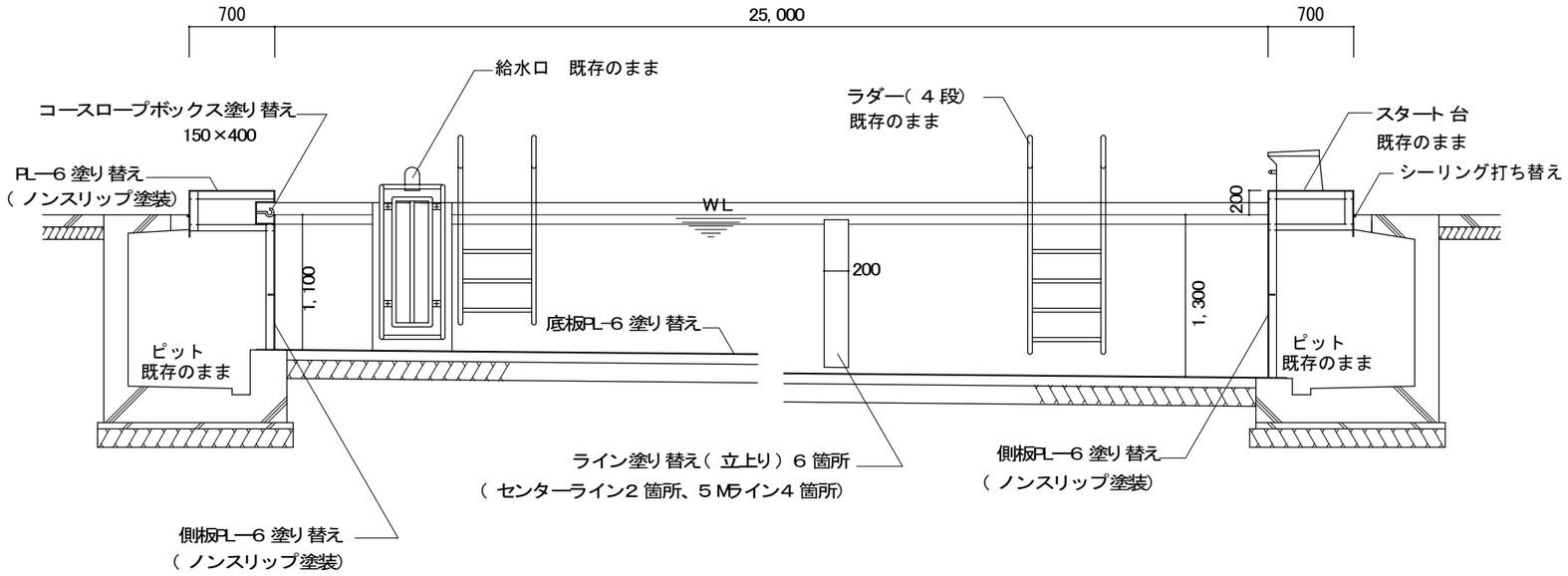

長辺方向断面詳細図　Ｓ＝1 /５０

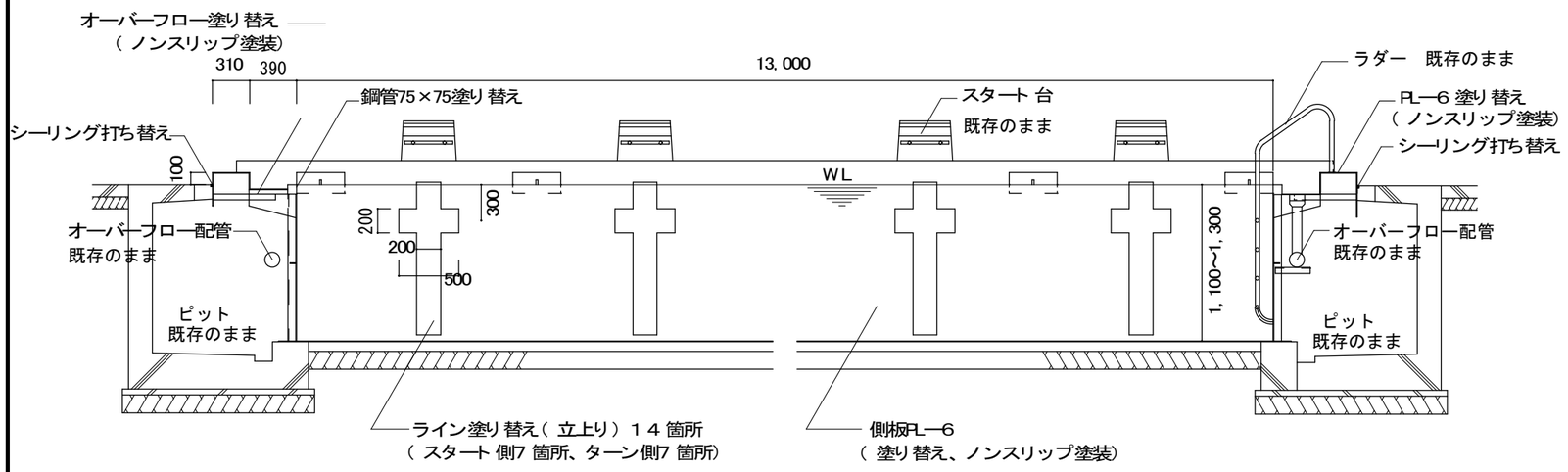

短辺方向断面詳細図　Ｓ＝1 /５０

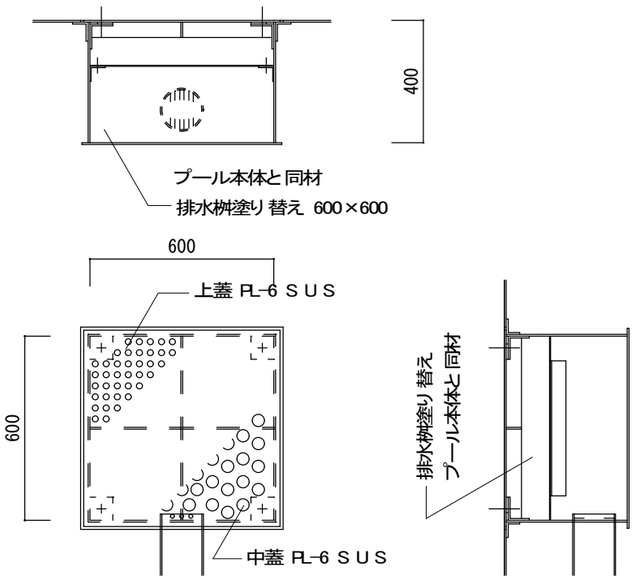

排水桝詳細図　S=1 /２０

市立清新中学校　2/2

SAGAMIHARA 相模原市	工事名称 市立清新中学校プール修繕	設計資格者氏名 一級建築士　大臣登録　第360572号 学校施設課長　降矢　利保	課　長	総括主幹	総括副主幹	総括副主幹	担　当	検　算	縮尺 S=1/50, 1/20 設計年月日 Ｒ８．１０	図面名称 市立清新中学校　断面図	図面番号 A / 4